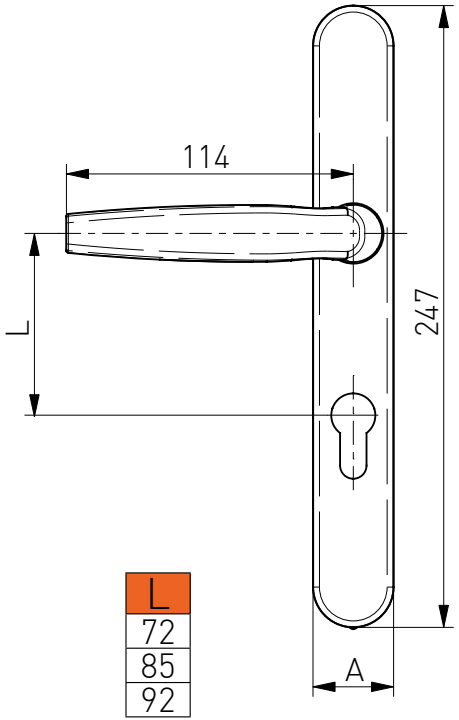
114
L
247
A

L
72
85
92

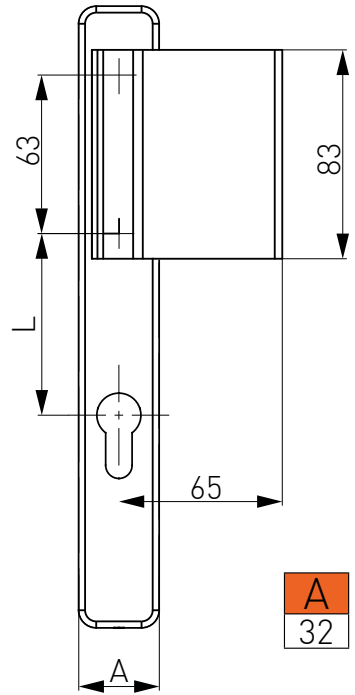
63
83
L
65
A

A
32

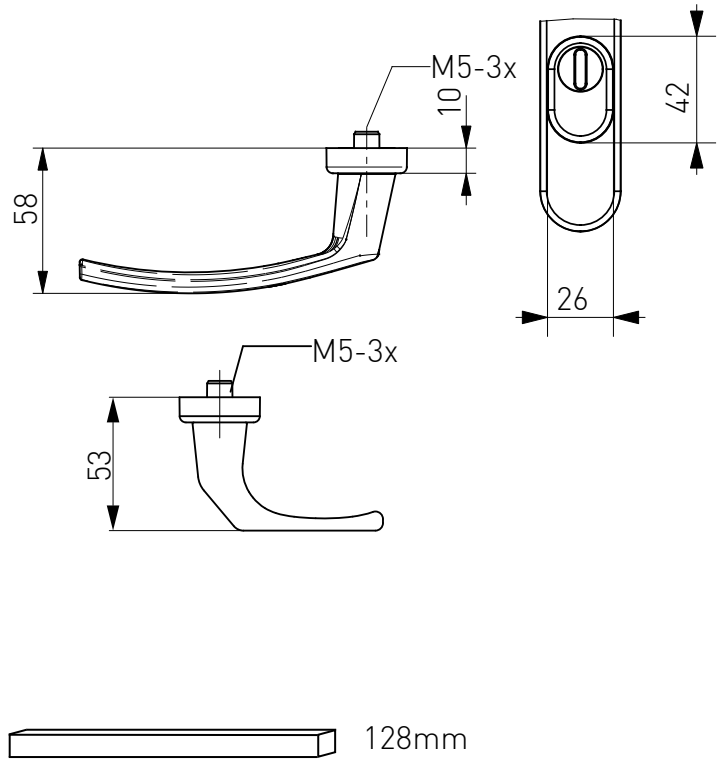
M5-3x
10
42
58
26
M5-3x
53
128mm

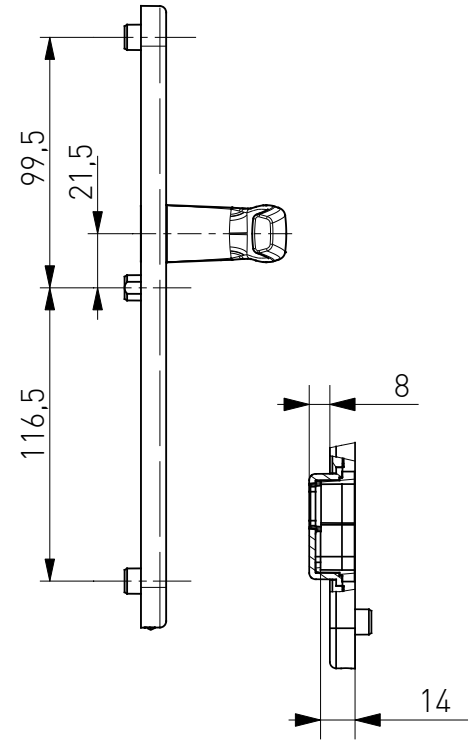
99,5
21,5
116,5
8
14